ЛИМЦ.60148.11.000.011

Перв. примен. ЛИМЦ.60148.11.000.000-01

Справ. №

Ra 12,5 (√)

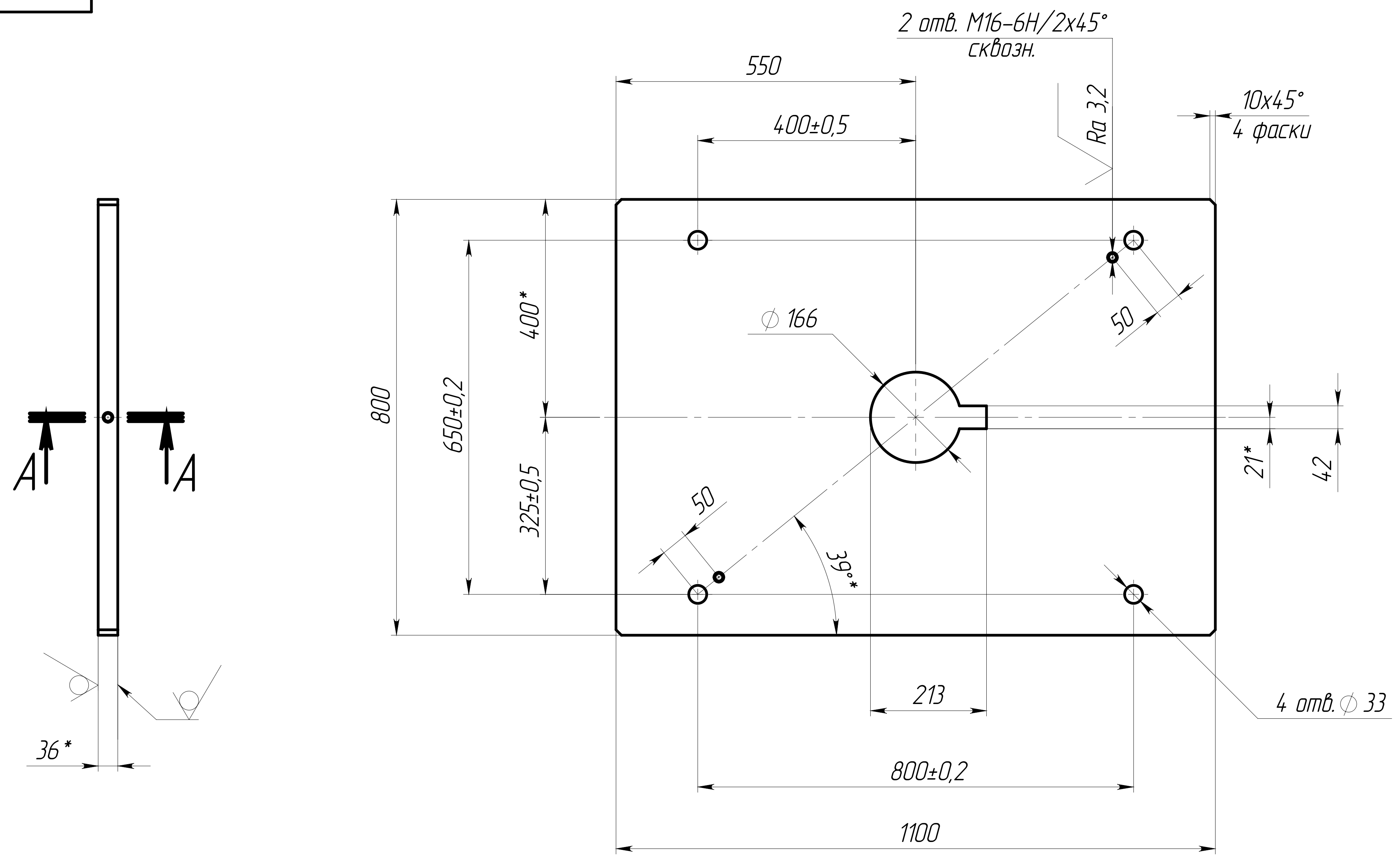
2 отв. M16-6H/2x45°
сквозн.
550
400±0,5
Ra 3,2
10x45°
4 фаски
800
650±0,2
400*
325±0,5
∅ 166
50
50
39°*
21*
42
213
800±0,2
1100
4 отв. ∅ 33
A
A
36*

A–A (1:2)

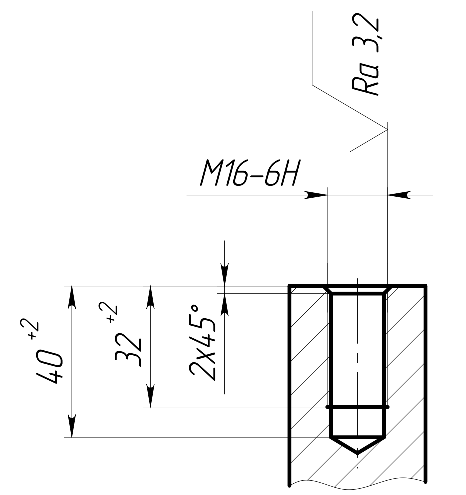
Ra 3,2
M16-6H
40 +2
32 +2
2x45°

1. *ŭǫȥHȥÅè ȝǵ̀ì ắǹÅǫǫÑǴ.
2. Общие допуски по ГОСТ 30893.1: H14, ±IT14/2.
3. Покрытие: грунтовка "НОВАКС" 02227 Цинк (NOVAX Primer 02227 Zn), 60 мкм; грунтовка "НОВАКС" 02284 ВС (NOVAX Primer 02284 HS), 180 мкм (1–2 слоя); эмаль "НОВАКС" 13524 ВС (NOVAX Topcoat 13524 HS), 80 мкм. Цвет серый, RAL 7035. Кроме отверстий и резьбовых поверхностей..
4. ŭǫÅǴȥÅÑǫǫÆÊ ÑǫÑȥþǫǟȝþȥȝ ǟȝÅÆȝǰǫ.

Подп. и дата

Инв. № дубл.

Взам. инв. №

Подп. и дата

Инв. № подл.

Изм.	Лист	№ докум.	Подп.	Дата	ЛИМЦ.60148.11.000.011
Разраб.		Быков		6.10.25	Лист
Пров.		Лаптев			
Т. контр.					
Н. контр.					Лист Б-ПН-36 ГОСТ 19903-2015 / Ст3сп5 ГОСТ 14637-2024
Утв.		Соломатин			

Лит.	Масса	Масштаб
	240.23	1:10
Лист	Листов 1	
АО "БТ"		

Копировал

Формат A3